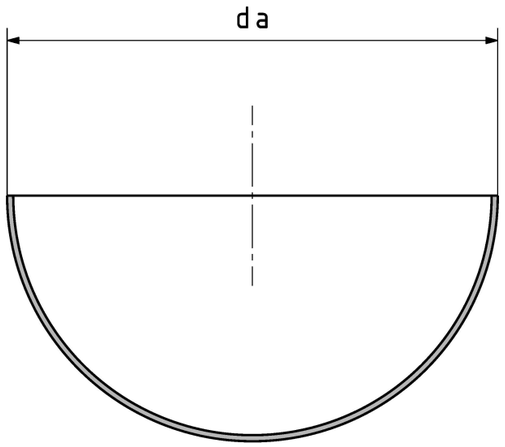


Halbkugelboden

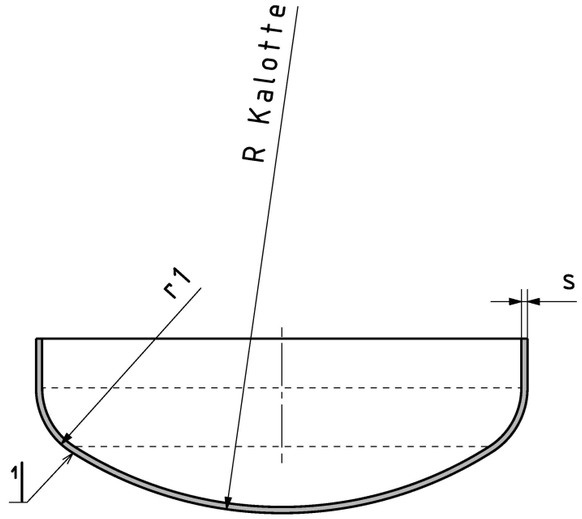


Korbbogenboden
DIN 28013

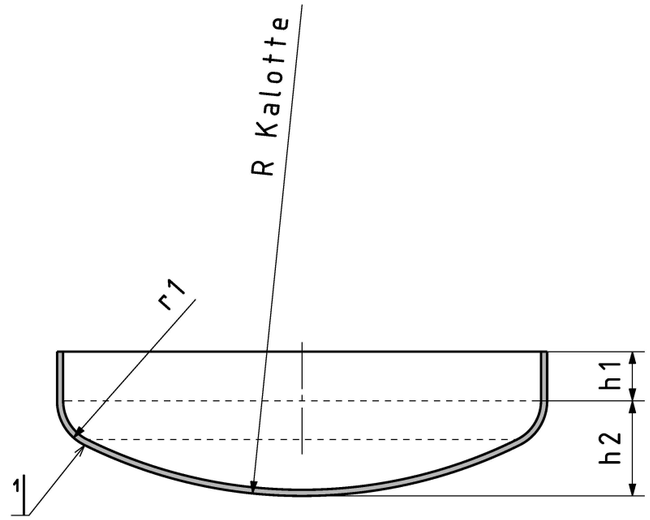


Klöpperboden
DIN 28011

| Korbbogen-Maße (DIN 28013) | |
|---|---|
| | |
| Kalottenradius | R = 0,8 · da |
| Krempenradius | r = 0,154 · da |
| h1 | ≥ 3 · s |
| h2 | 0,255·da – 0,635·s |

| Klöpperboden-Maße (DIN 28011) | |
|---|---|
| | |
| Kalottenradius | R = da |
| Krempenradius | r = 0,1 · da |
| h1 | ≥ 3,5 · s |
| h2 | = 0,1935·da – 0,455·s |

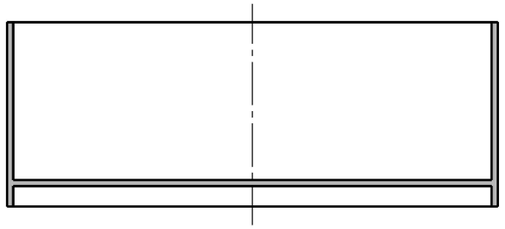

eingesetzter Boden

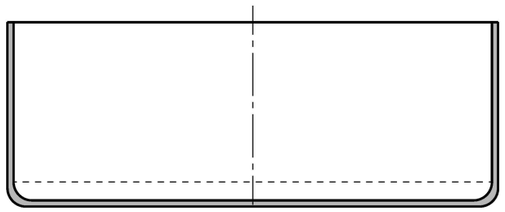

gekrempter Boden

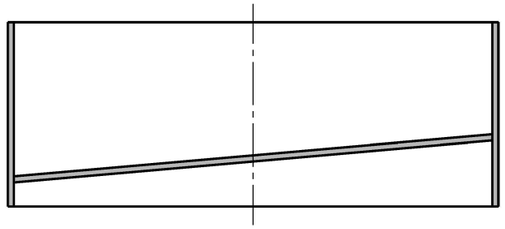

Schrägboden

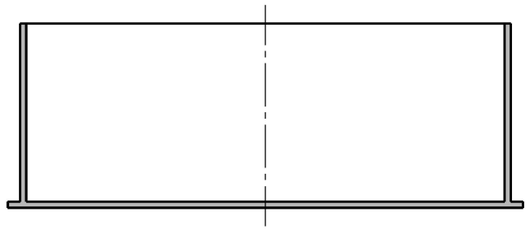

ebener Boden

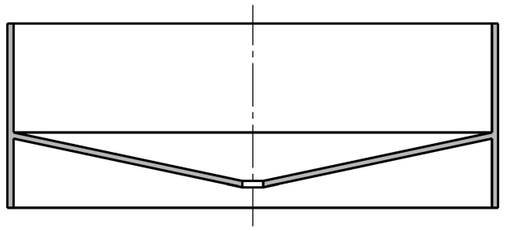

Kegelboden

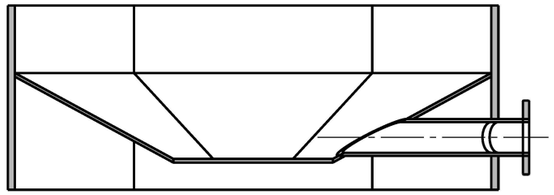

Segmentboden

1 tangentenstetig

| | | | | | | |
|---|---|---|---|---|---|---|
| | | | | | | Maßstab |
| | | | | | | Material: GFK/PP/PE/PVC/PVDF |
| | | | | | Datum | Name |
| | | | | Bearb | | CP |
| | | | | Gepr. | | |
| | | | | Norm | | |
| | | | | PECHER KUNSTSTOFFTECHNIK | | |
| Zust | Änderung | Datum | Name | | | |

# Bodenübersicht

Blatt 1
1 Bl.